■

	Ň Ň
	ň ň

		1812	0.34 ×0.26
		1209/1210	0.22 ×0.22

								25	0R5~272	101~105	102~105
								50	0R5~272	101~105	102~105

		± ± ±			

		‘ ± ‘ ‘
		^ ~ ~
		± ± Ů ± ± Ů ± ^ ~ ^ ~

	Δ Ů ± ± Ů ± Ů ±	
	ů Ů Ů ^ ~ 、 Ů Ů Ů Ů Ů ů	

ů Ω Ω

、

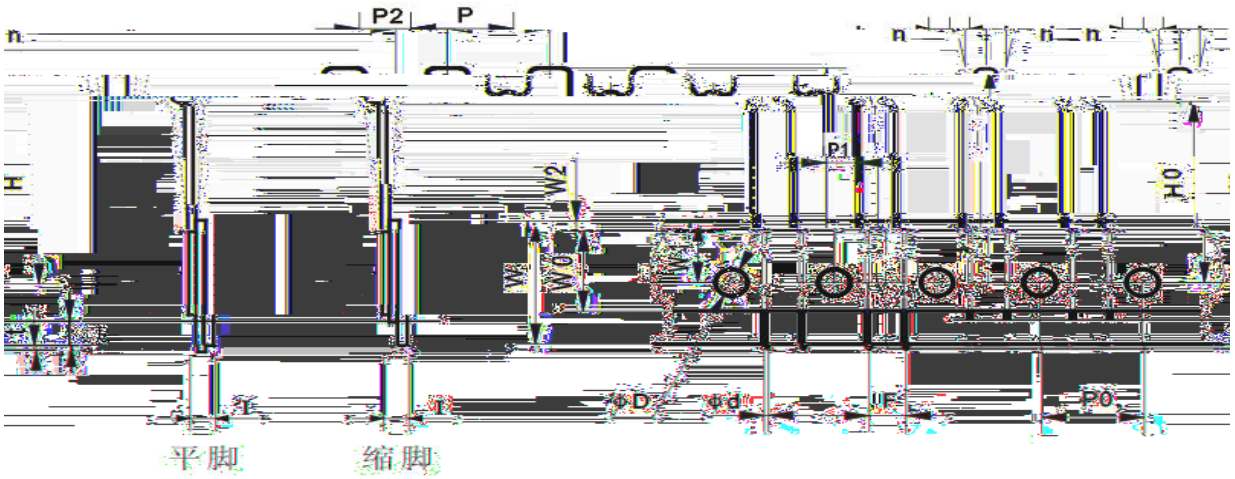
P2
P
n
n
n
n
H
W2
W1
W0
P1
H0
ΦD
Φd
F
P0
平脚
缩脚

	±	±	±	±	±	±	±	±	±	±		±		±		

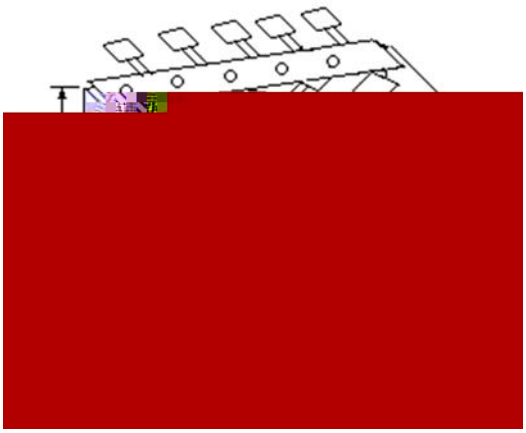

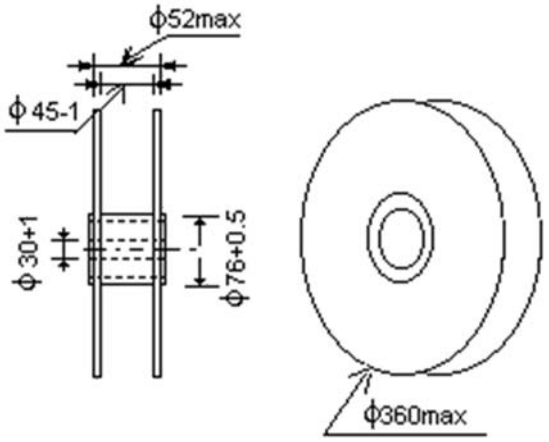
ϕ52max
ϕ45-1
ϕ30+1
ϕ76+0.5
ϕ360max

	Ů			