■

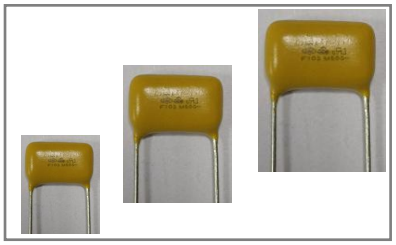

		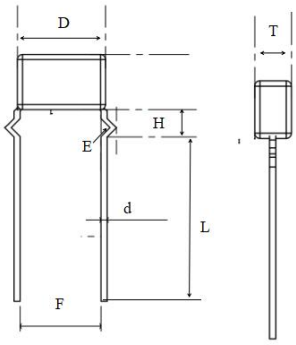 D T H E d L F			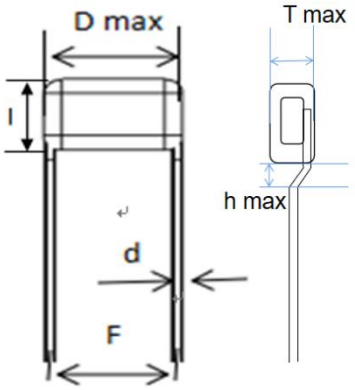 D max T max l h max d F

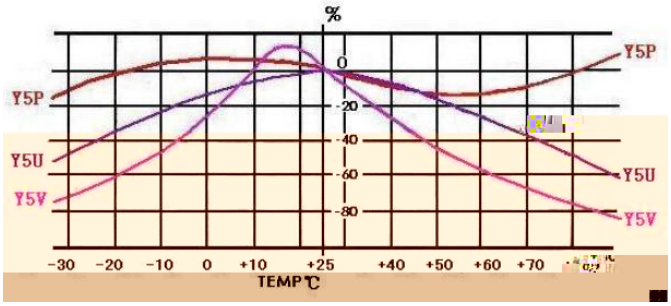
%
0
-20
-40
-60
-80
Y5P
Y5U
Y5V
Y5P
Y5U
Y5V
-30
-20
-10
0
+10
+25
+40
+50
+60
+70
TEMP℃