■

◆

℃

℃

◆

Charging Pile

◆

□ □□□ □□

① ② ③

◆

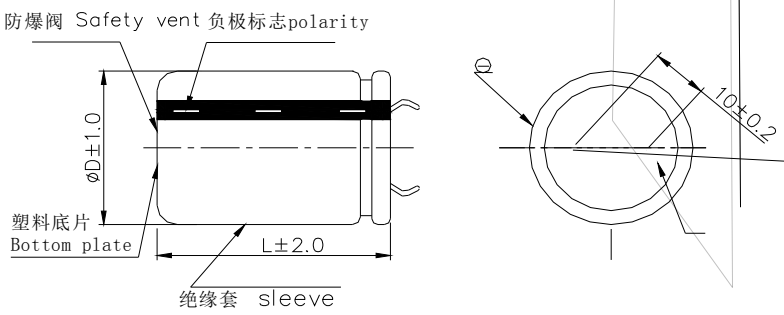
防爆阀 Safety vent 负极标志polarity
øD±1.0
塑料底片
Bottom plate
L±2.0
绝缘套 sleeve
10±0.2

℃

℃

℃